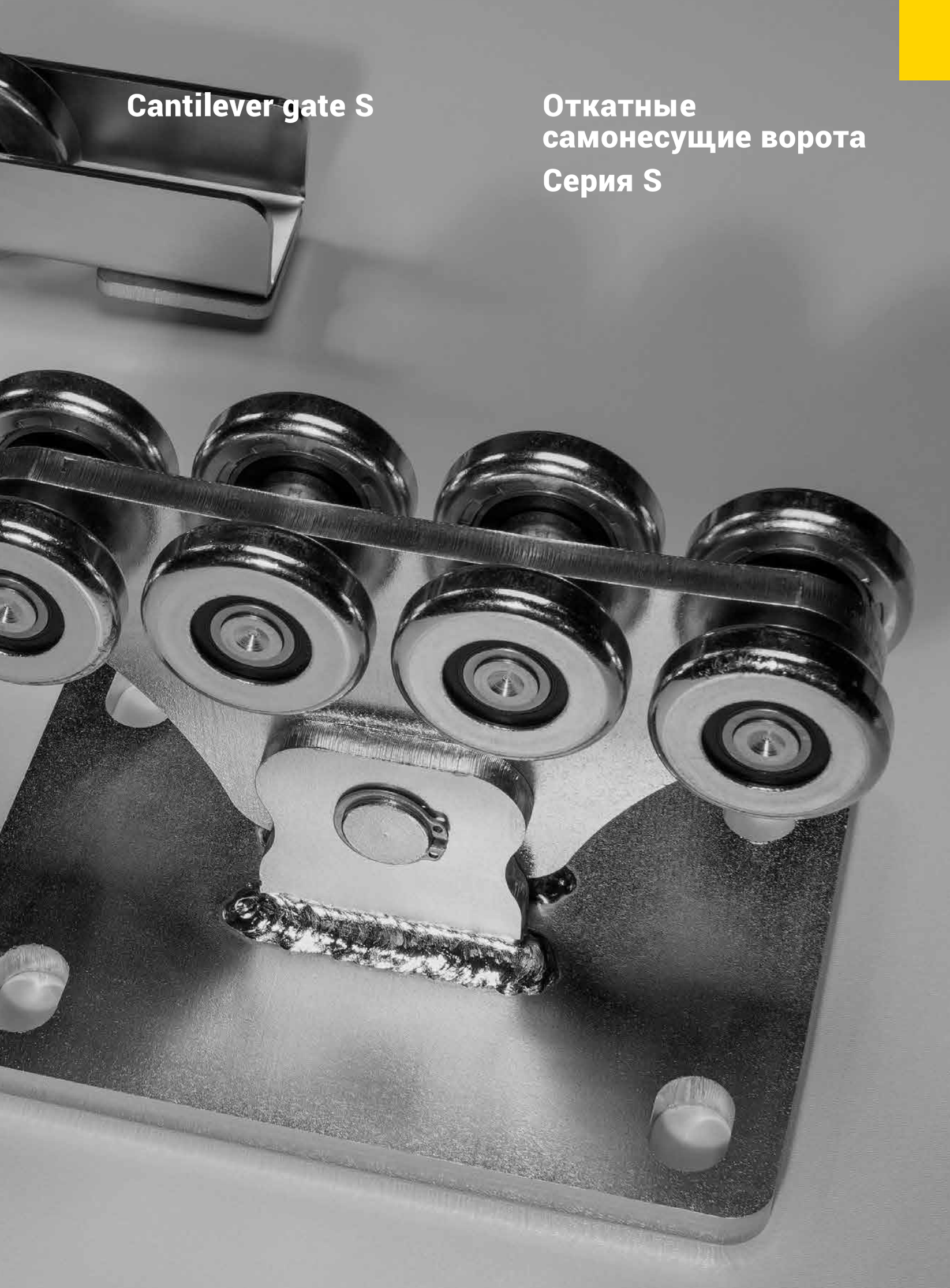

Cantilever gate S

Откатные самонесущие ворота

Серия S

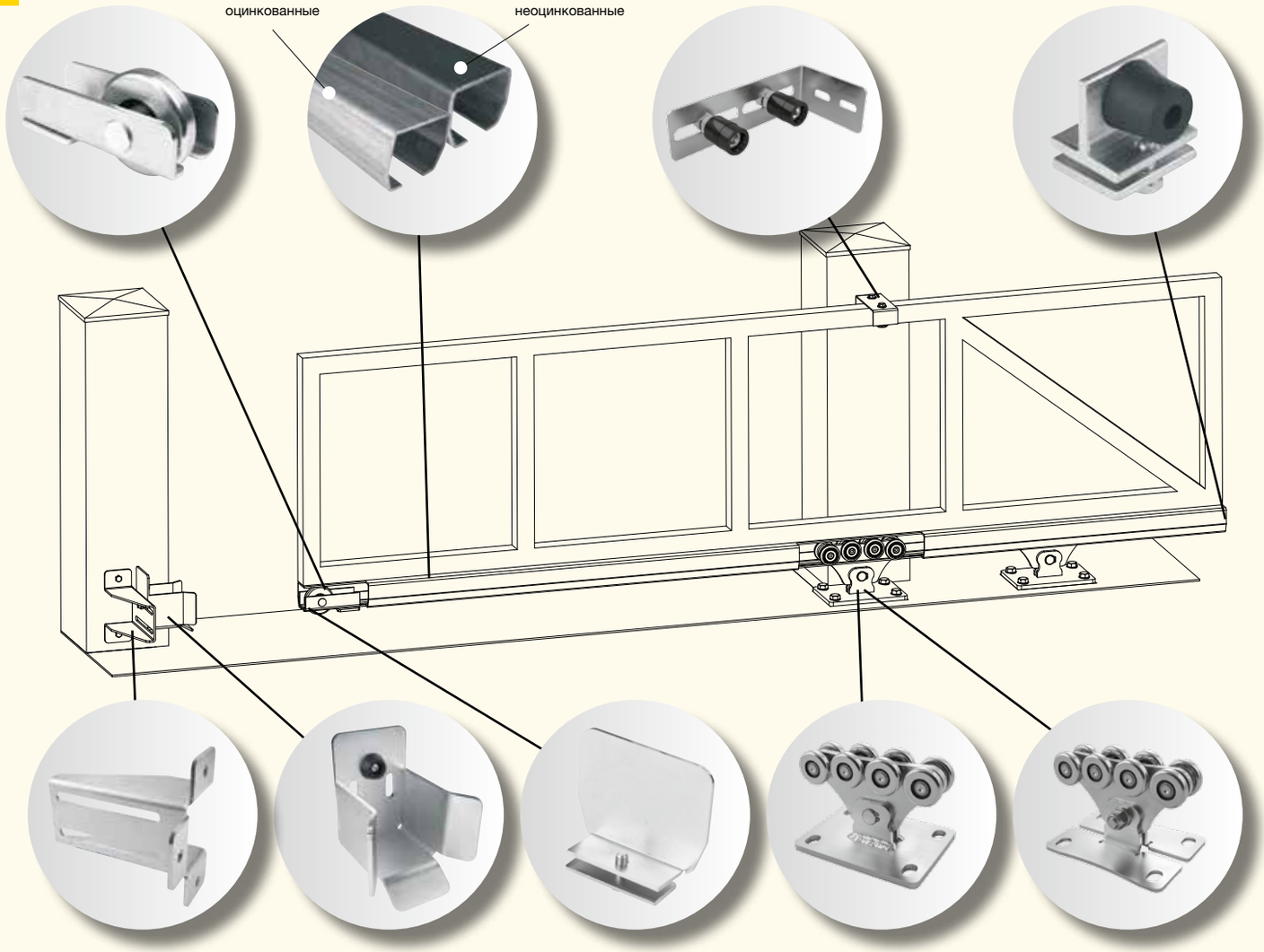

SPEED SE

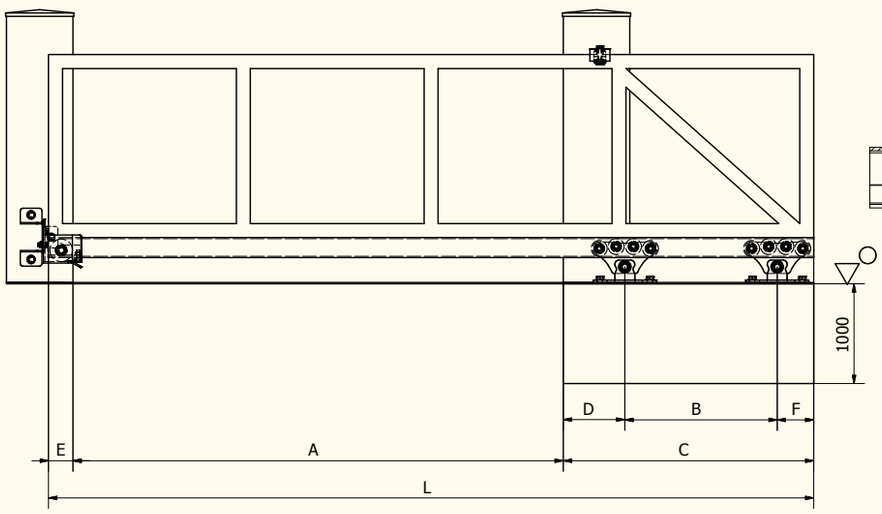

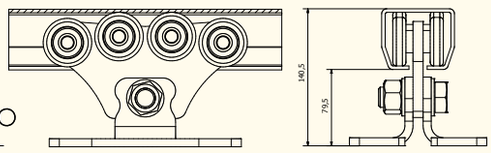

B = 0,3 x A
L = A + B +D + E + F

Допустимо для SPEED SE

	мм; кг	мм; кг	мм; кг	мм; кг	мм; кг	мм; кг
A	3000	3200	3400	3600	3800	4000
макс. вес ворот	325 кг	325 кг	325 кг	325 кг	325 кг	325 кг
B	900	960	1020	1080	1140	1200
C	1230	1290	1350	1410	1470	1530
D	220	220	220	220	220	220
F	110	110	110	110	110	110

Cantilever gate S

Откатные самонесущие ворота Серия S

SPEED S

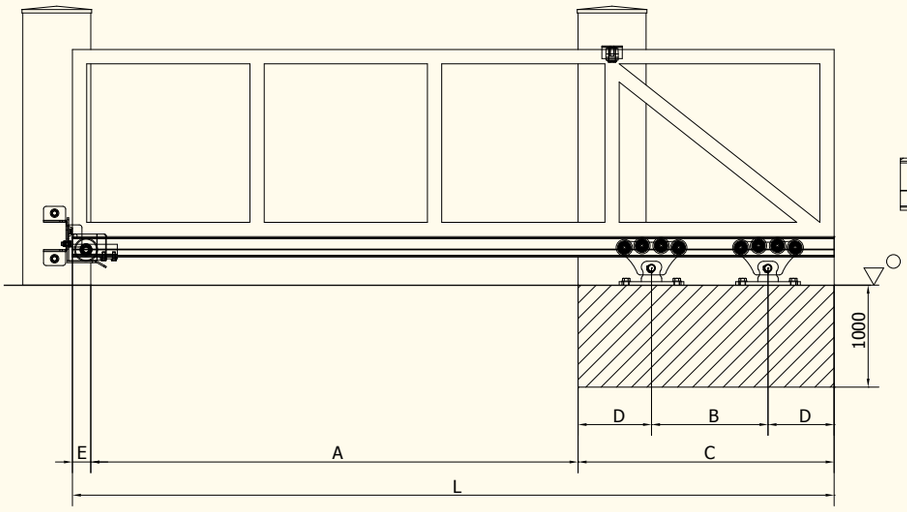

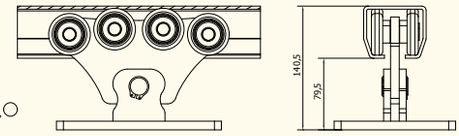

B = 0,3 x A
L = A + B + (2 x D) + E

Допустимо для SPEED S

	мм; кг	мм; кг	мм; кг	мм; кг	мм; кг	мм; кг	мм; кг	мм; кг
A	3000	3200	3400	3600	3800	4000	4200	4500
макс. вес ворот	325 кг	325 кг	325 кг	350 кг	375 кг	400 кг	425 кг	450 кг
B	900	960	1020	1080	1140	1200	1260	1350
C	1400	1460	1520	1580	1640	1700	1760	1850
D	250	250	250	250	250	250	250	250

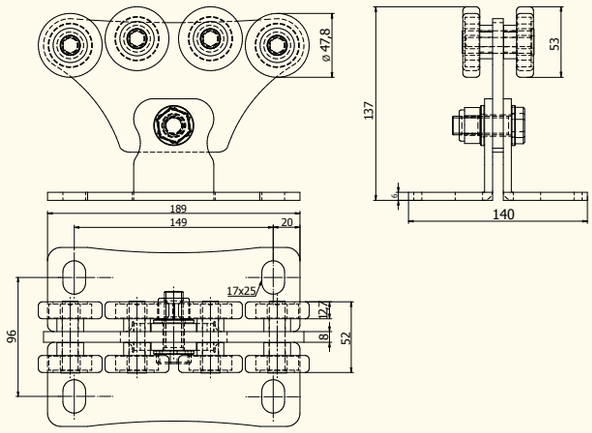

GB EIGHT-WHEELS CARRIAGE FOR CANTILEVER GATE

RUS ВОСЬМИКОЛЕСНАЯ РОЛИКОВАЯ ТЕЛЕЖКА ДЛЯ ОТКАТНЫХ САМОНЕСУЩИХ ВОРОТ

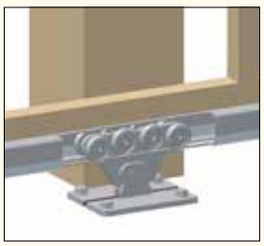

Арт.	A	Рельс	1 шт.			
	МАКС, мм		кг	шт	кг	
SPEED SE	4000	STAGE SB/SZ	3,53	2	7,06	

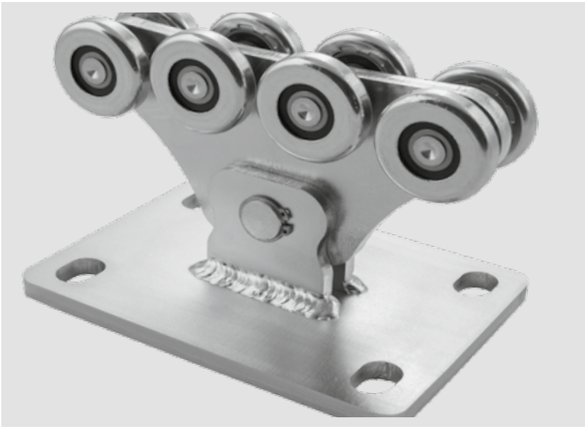

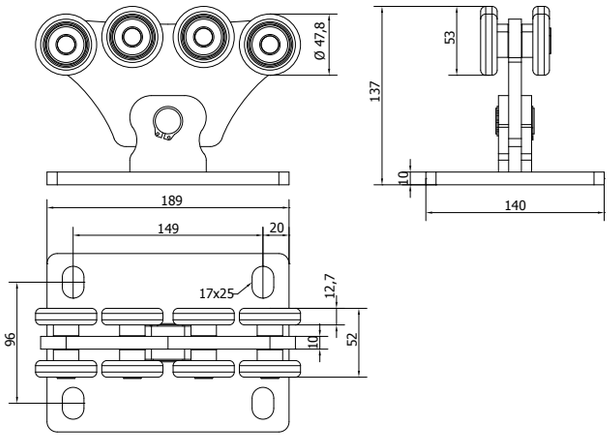

GB EIGHT-WHEELS CARRIAGE FOR CANTILEVER GATE

RUS ВОСЬМИКОЛЕСНАЯ РОЛИКОВАЯ ТЕЛЕЖКА ДЛЯ ОТКАТНЫХ САМОНЕСУЩИХ ВОРОТ

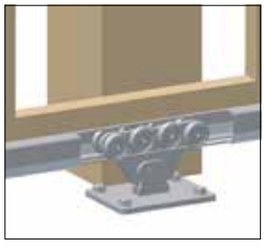

Арт.	A	Рельс	1 шт.			
	МАКС, мм		кг	шт	кг	
SPEED S	4500	STAGE SB/SZ	4,5	2	9	

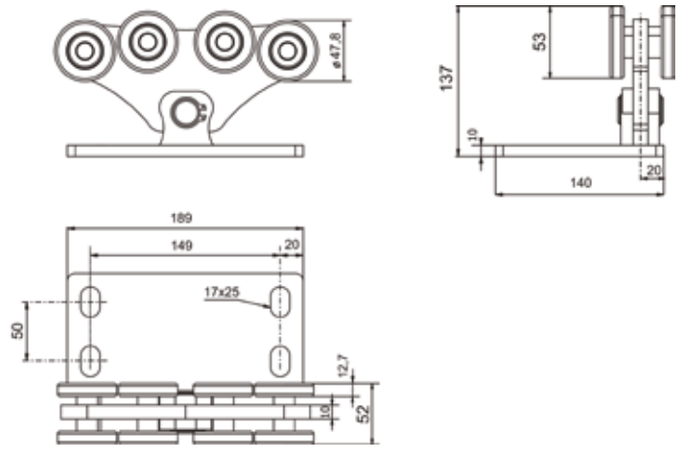

GB EIGHT-WHEELS CARRIAGE FOR CANTILEVER GATE

RUS ВОСЬМИКОЛЕСНАЯ РОЛИКОВАЯ ТЕЛЕЖКА ДЛЯ ОТКАТНЫХ САМОНЕСУЩИХ ВОРОТ

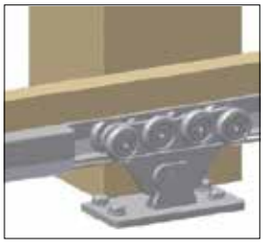

Арт.	A	Рельс	1 шт.			
	МАКС, мм		кг	шт	кг	
SPEED SK	4500	STAGE SB/SZ	4,5	2	9	

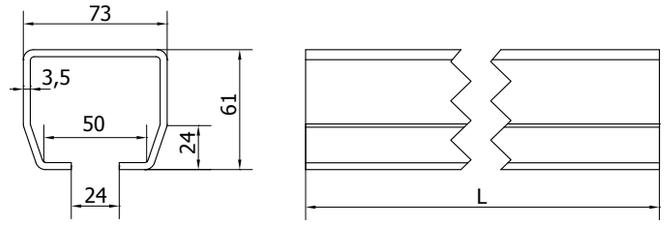

GB PROFILE GUIDE FOR CANTILEVER GATE

RUS НАПРАВЛЯЮЩИЙ РЕЛЬС ДЛЯ ОТКАТНЫХ САМОНЕСУЩИХ ВОРОТ

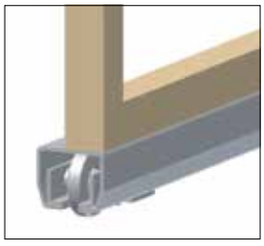

Арт.	Тележки	Покрытие	L	1 м			
			мм	кг	м	кг	
STAGE SB 6	SPEED S, SE	НЕОЦИНКОВАННЫЕ	6000	5,5	192	1056	
STAGE SB 3	SPEED S, SE	НЕОЦИНКОВАННЫЕ	3000	5,5	96	528	
STAGE SZ 6	SPEED S, SE	ОЦИНКОВАННЫЕ	6000	5,5	192	1056	
STAGE SZ 3	SPEED S, SE	ОЦИНКОВАННЫЕ	3000	5,5	96	528	

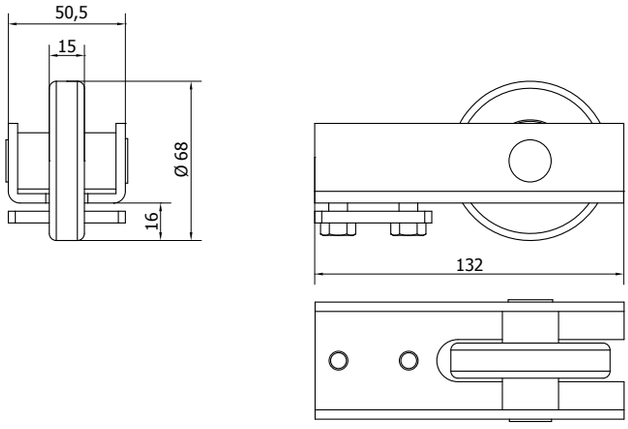

GB GUIDE SUPPORT WHEEL FOR CANTILEVER GATE

RUS КОНЦЕВОЙ РОЛИК ДЛЯ ОТКАТНЫХ САМОНЕСУЩИХ ВОРОТ

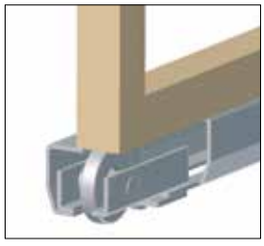

Арт.	Рельс	1 шт.			
		кг	шт	кг	
RUN S	STAGE SB/SZ	0,98	10	9,8	

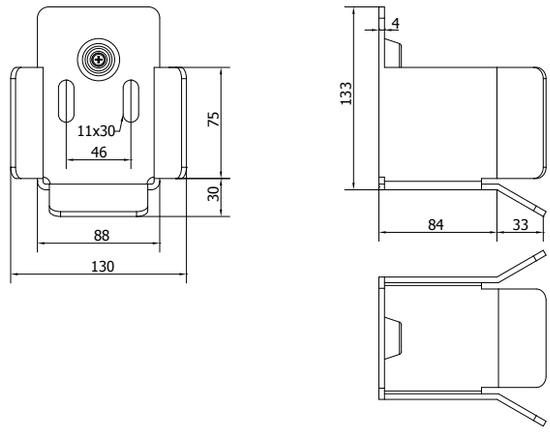

GB END STOP FOR CANTILEVER GATE

RUS УЛАВЛИВАТЕЛЬ НИЖНИЙ ДЛЯ ОТКАТНЫХ САМОНЕСУЩИХ ВОРОТ

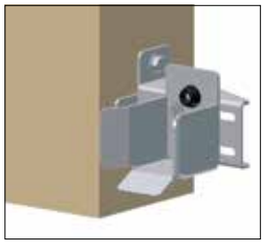

Арт.	Рельс	1 шт.			
		кг	шт	кг	
LAST S	STAGE SB/SZ	1,18	2	2,36	

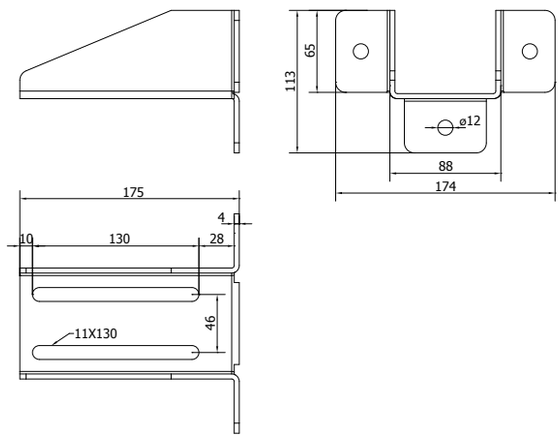

GB END STOP BRACKET

RUS КРОНШТЕЙН УЛАВЛИВАТЕЛЯ

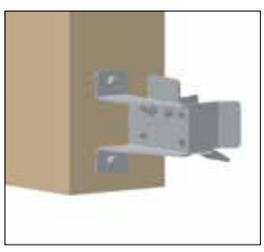

Арт.	Улавливатель	1 шт.			
		кг	шт	кг	
PARK	LAST S/M	1,14	2	2,28	

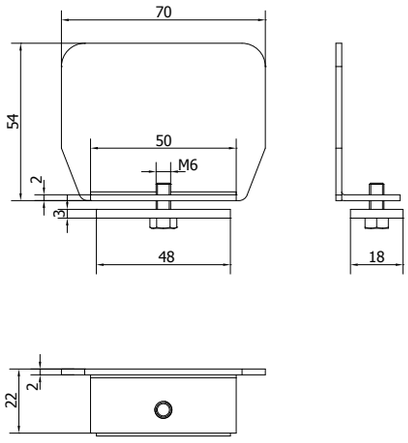

GB GUIDE END CAP WITH SCREW, INDEPENDENT

RUS ЗАГЛУШКА НАПРАВЛЯЮЩЕГО РЕЛЬСА, НЕЗАВИСИМАЯ, С ВИНТОМ

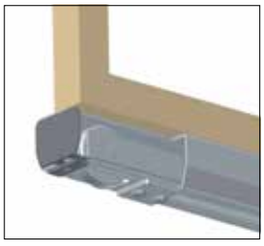

Арт.	Рельс	1 шт.			
		кг	шт	кг	
PILOT SN	STAGE SB/SZ	0,1	10	1	

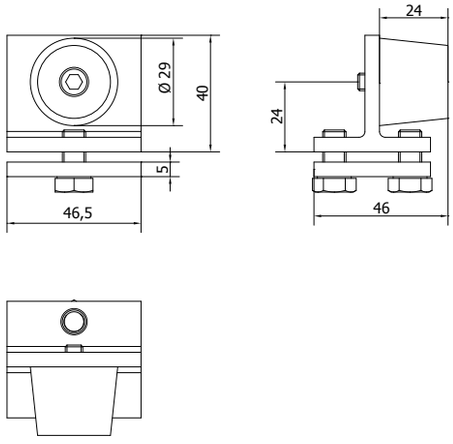

GB INTERNAL GUIDE END STOP

RUS ВНУТРЕННИЙ ОГРАНИЧИТЕЛЬ НАПРАВЛЯЮЩЕГО РЕЛЬСА

Арт.	Рельс	1 шт.			
		кг	шт	кг	
FINISH S	STAGE SB/SZ	0,24	20	4,8	